ILF KOMMUNAL 143PS ENERGREEN®

SELBSTFAHRENDE HYDROSTATISCHE ARBEITSMASCHINEN

ILF SELBSTFAHRENDE MASCHINEN

SELBSTFAHRENDE
HYDROSTATISCHE
ARBEITSMASCHINEN

Das Multitalent

– mit hydrostatischem Antrieb, Gerätewechselsystem und bester Rundumsicht

Der **ILF** Kommunal bietet Vielseitigkeit und Multifunktionalität kombiniert mit effizienter Leistung, er kann mit verschiedenen Anbaugeräten das ganze Jahr über eingesetzt werden. Die Maschine verfügt im Frontanbau über ein Schnellwechselsystem, dadurch ist es möglich, verschiedene Werkzeuge und Anbaugeräte schnell, sicher und ohne Hilfswerkzeuge auszutauschen.

Unser Multitalent gilt in der Praxis in jedem Einsatzbereich als sehr sichere, zuverlässige und wirtschaftliche Maschine. Durch ein umfassendes Angebot an Anbaugeräten ist der Kommunal die optimale Lösung für alle Pflege-, Instandsetzungs-, und Logistikaufgaben in Gemeinden, Genossenschaften, bei Dienstleistern und bei öffentliche Einrichtungen.

ILF KOMMUNAL

STÄRKEN

ILF KOMMUNAL

STÄRKEN

Sicherheit und Komfort

- Kabinen mit ROPS-FOPS Prüfung und Zulassung
- Perfekte Rundumsicht durch Panorama-Verglasung
- Hervorragende Betriebsergonomie auf neustem Stand
- Stabilitätskontrolle

Qualität

- Verstärkter Rahmen aus Spezialstahl
- Zertifiziert europäische Komponenten
- Leistungsstarker Deutz-Motor, 143 PS, Stage V
- Hydrostatisches Heavy Duty Getriebe

Multifunktionaler Einsatz

- Drei Auslegertypen: COMPACT, FAST, ORBITAL 7
- Umfangreiche Auswahl an Werkzeugen und Geräten
- Ideal für Instandhaltung, Logistik, Grünpflege und im Forst
- Hohe Auslastung durch Winterdienst und Einsatz am Bau

Produktivität

- Schnellwechselsystem für Geräte und Kopplungssysteme
- Mehre Arbeitsgänge durch Kombination von Arbeitsgeräten
- Beste Wendigkeit und Manövrierfähigkeit in jedem Terrain
- Vorbildlich: Rundumsicht und Überblick auf Geräte und Arbeitsbereich

MULTITALENT

Das Multitalent für verschiedenste Einsatzbereiche

Dieser sehr vielseitige Geräteträger eignet sich insbesondere für Unternehmen, bei denen ein schneller Gerätewechsel an der Tagesordnung steht: Ausleger mit Tieflöffel, Ladeschwinge mit Ladeschaufel oder Palettengabel, Schneeschild oder Schneefräse, Ausleger mit Astschere oder hydraulischem Mulcher, Frontmulcher. Anbaumöglichkeit für viele weitere Geräte durch Standard-Dreipunkthydraulik mit hydraulischer Zapfwelle – oder auch Kommunalplatte: das macht den **ILF Kommunal** sehr vielfältig und wirtschaftlich.

MANÖVRIERBARKEIT

Geschickt und präzise in der Lenkung

Die Vielseitigkeit dieser Maschine spiegelt sich auch im Allradantrieb und der Lenkung wider. Alle 4 Räder sind gelenkt, von der Fahrerkabine aus können 3 Lenkungsarten eingestellt werden:

- **2 gelenkte Räder in Fahrtrichtung vorne** – für maximale Wendigkeit im Straßenverkehr.
- **4 gelenkte Räder** – Allradlenkung dieses System halbiert den Lenkradius der Maschine und eignet sich für Arbeiten auf kleinem Raum.
- **4 parallel gelenkte Räder** – der so genannte „Hundegang" eignet sich zur Steuerung besonderer Ausrüstungen oder zur Umgehung von Hindernissen.

2-RAD-LENKUNG

4-RAD-LENKUNG
-Allradlenkung-

4-RAD-LENKUNG
-Hundegang-

ILF KOMMUNAL

360°RUNDUM-SICHT

Freie Sicht auf das Arbeitsumfeld

Schon beim ersten Betreten des Fahrzeugs wird klar, dass es ein uneingeschränktes 360-Grad-Sichtfeld zur vollständigen Überwachung des Arbeitsbereichs bietet. Das verstellbare Lenkrad, der komfortable Sitz und die ergonomisch angeordneten und intuitiv zu betätigenden Steuerungen sorgen unmittelbar für ein perfektes Feeling zwischen Bediener und Maschine. Eine sanfte Ausführung aller Steuerbefehle macht auch den härtesten aller Arbeitstage zum Kinderspiel.

GUTE SICHTBARKEIT DES RADES

KABINE + KOMFORT

Mehr Komfort mehr Produktivität

Die Kabine ist nach den Sicherheitsnormen ROPS und FOPS getestet, dies gewährleistet den besten Schutz des Fahrers durch hohe Kippsicherheit und vor herabstürzenden Gegenständen.

Sowohl fest eingebaute als auch zu öffnenden Fensterscheiben sind mit weiche Gummidichtungen ausgestattet und dadurch staubsicher versiegelt.

Die elastische Lagerung und leistungsstarke Klimaanlage garantieren, dass auch Arbeiten in besonders staubigen und lauten Arbeitsbereichen über viele Stunden täglich – ganz im Sinne der Betriebsphilosophie von Energreen – komfortabel durchgeführt werden können.

KABINE STANDARD

- Lenkrad in Höhe und Neigung einstellbar
- Bordcomputer
- Luftgefederter Komfortsitz
- Elektrischer Fahrtrichtungsumschalter
- Klimaanlage mit Antipollenfilter
- Einstellbare Armlehne mit Multifunktion-Fahrhebel
- Heckscheiben getönt, mit UV-Schutz
- Scheibenwischer vorne
- LED-Rundum-Warnleuchter
- Kabinentür zweigeteilt (60/40)
- Handschuhfach hinten
- Kabinenbeleuchtung
- Nothammer
- Staufach für Feuerlöscher
- Automatischer Batterietrennschalter
- 12-V-Steckdose außen
- Seitliche Ablage
- Handschuhfach
- 12-V-Zigarettenanzünder
- Aktivierung Winterfunktion

KABINE COMFORT

Zusätzlich zur „STANDARD“-Ausführung

- Tempomat
- Umkehrpedal
- Autoradio mit Bluetooth/DAB
- Sitz mit Lordosenstütze
- Elektronisches Potentiometer zur Einstellung der Mulcher Höhe
- Sonnenschutz mit Aufrollautomatik an der Windschutzscheibe
- LED-Arbeitsscheinwerfer
- Kleiderhaken
- Rückspiegel rechts

KABINE PRESTIGE

Zusätzlich zur „COMFORT“-Ausführung

- Monitor mit 1 Videokamera
- 2. Blinklicht
- Set Dachfenster mit Gitter, Sonnenschutz und Scheibenwischer
- Seitlicher Sonnenschutz
- Scheibenwischer seitlich rechts
- Feuerlöscher

LENKRAD IN HÖHE UND NEIGUNG EINSTELLBAR

MONITOR MIT VIDEOKAMERA

DACHFENSTER

SCHNELLKUPPLUNG

AUSRICHTUNG DER MASCHINE ZUM ANBAUGERÄT

AUFNAHME DES ANBAUGERÄTS

EINFACHE UND RASCHE FRONT-AUFNAHME

Die Tatsache, dass verschiedene Geräte vom Bediener alleine und ohne die Hilfestellung weiterer Personen oft im Gelände montiert werden müssen, hat die Entwicklung des exklusiven Aufnahmesystems der **ILF** Kommunal veranlasst. Die Vorgehensweise ist erdenklich einfach: Die Maschine wird gerade zum aufzunehmenden Gerät ausgerichtet, die Führungen werden eingesetzt und das Gerät mit der hydraulischen Aufnahme fixiert.

Sämtliche Leitungen werden über eine Hydraulik-Schnellkupplung verbunden und schon sind Sie startklar! Neu ist auch die Schnittstelle der Hydraulikanschlüsse: Nachdem alle Anschlüsse in einer einzigen Platte gebündelt sind, können die Hydraulikkreise auch nicht mehr verwechselt werden. Außerdem ist das System zur einfachen Handhabung der Ver- und Entriegelung mit einer Restdruckableitung ausgestattet.

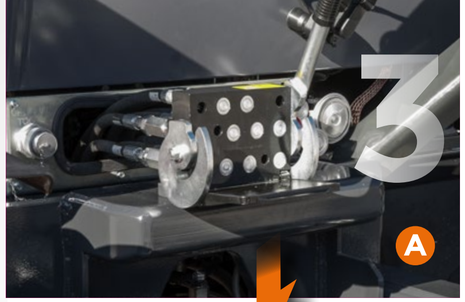

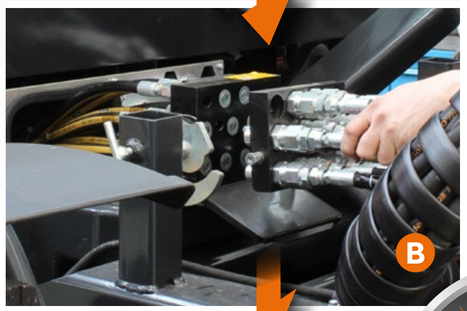

VERBINDUNG ALLER HYDRAULIKKREISE ÜBER EINE EINZIGE SCHNELLKUPPLUNG

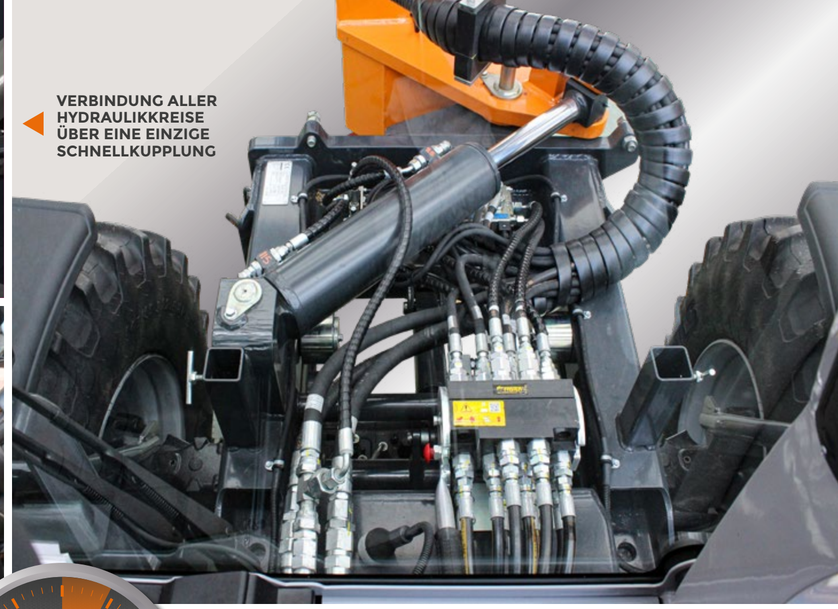

NUR 4:59 MINUTEN... ...UND DU BIST BEREIT FÜR DEN NÄCHSTEN ARBEITSEINSATZ

GO!

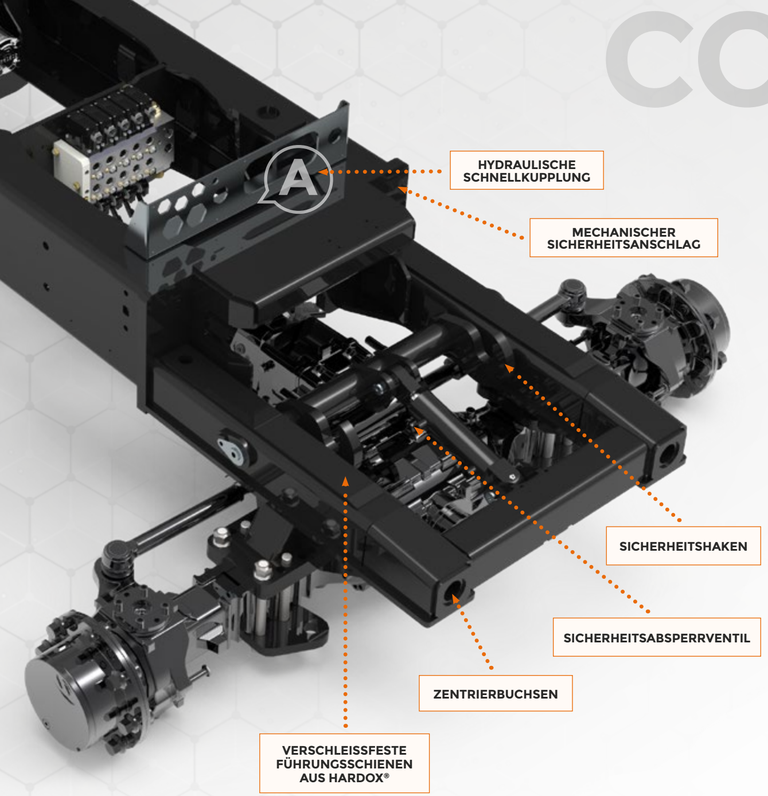

CONNECT Schnellwechselsystem für Anbaugeräte

Das eigens für die **ILF** Kommunal entwickelte Schnellwechselsystem „CONNECT“ ermöglicht den raschen und einfachen Anbau von Front- Anbaugeräten, ohne dabei die Kabine zu verlassen.

Das System besteht aus zwei im Rahmen integrierten Hardox-Gleitschienen mit zwei Buchsen zur Selbstzentrierung der Ausrüstung, einem Kolbensperrventil, mit dem die beiden Sicherheitshaken geschlossen werden können, und einer einzigen Kupplungsplatte für alle hydraulischen Verbindungen.

CONNECT

FRONTANSCHLUSS MIT SCHNELLKUPPLUNG

SCHNELLKUPPLUNGSPLATTE A

MULTIFUNKTIONALER EINSATZ

Geräte nach ihren Anforderungen

Grundideen des Projekts **ILF Kommunal** sind die extrem vielseitigen Ausrüstungs- und Einsatzmöglichkeiten der Maschine.
Der rasche An- und Abbau der verschiedenen Arbeitsgeräte gestattet eine unkomplizierte Neukonfiguration ein und desselben Fahrzeugs und damit die Anpassung zwischen jeweils komplett unterschiedlichen Einsatzbereichen mit einer optimalen Wirtschaftlichkeit.

Es steht eine Vielzahl an Ausrüstungen zur Auswahl, eine Anpassung je nach Kundenwunsch bzw. die spezifische Planung ganz nach den Anforderung des Kunden zählen ebenfalls zu unseren Stärken.

FESTSTEHENDER 3-PUNKT KOPPELPUNKT IM HECK

GEBLÄSE

ANHÄNGEVORRICHTUNG

FRONTANSCHLUSS MIT SCHNELLKUPPLUNG

UNIVERSAL-ANSCHLUSSPLATTE NACH DIN

3-PUNKT-KRAFTHEBER „HERCULES“

HÖCHSTE VIELSEITIGKEIT

ANWENDUNGEN

FRONT-ANWENDUNGEN

- Teleskopausleger FAST 7 / 6
- Teleskopausleger COMPACT 6,5 / 7,2
- Teleskopausleger ORBITAL 7

A1
- Ladeschwinge
- Ladeschaufel
- Betonmischschaufel
- Staplergabeln

A2
- Schneeschild
- Schneepflug
- Schneefräse
- Leitplankenmäher

A3
- Mulcher
- Kehrmaschine
- Leitpfostenwaschgerät
- Gegenlast für Zugmaul

HECK-ANWENDUNGEN

B
- Gebläse
- Salzstreuer
- Zugmaul

LANDSCHAFTSPFLEGE

Natürlich Green

Energreen, der Spezialist für Maschinen und Ausrüstungen, im Grünflächenmanagement, hat seine ganze Erfahrung in die Entwicklung dieser Maschine eingebracht. Der **ILF Kommunal** ist mit seinen spezifischen und äußerst zuverlässigen Ausrüstungen für die Grünpflege-Technik im Straßenbereich sowie alle anderen Aktivitäten auf öffentlichen Grünflächen einfach unschlagbar. Die Maschine ist die ideale, wirtschaftlichste und zeitsparendste Lösung für alle Straßenarbeiten.

COMPACT 6.5

COMPACT 7.2

COMPACT AUSLEGER

Der Ausleger COMPACT wurde für den Einsatz auf engstem Raum entwickelt.

Durch seine Geometrie ist er ganz besonders für eng an der Maschine auszuführende Arbeiten oder aber für das senkrechte Zurückschneiden von Hecken oder Büschen bis zu einer Höhe von etwa 9 Metern* geeignet.

Der Arm befindet sich in dieser Konfiguration immer innerhalb des Maschinenprofils, sodass stets mit einer Fahrzeuggrundfläche von 2,2 Metern* gearbeitet werden kann.

** Je nach Anbaugerät variabel.*

MOD.	A	B	C	D	E	F
6.5	4.68	6.93	8.60	2.46	1.70	3.43
7.2	5.27	7.41	9.02	2.46	1.70	3.43

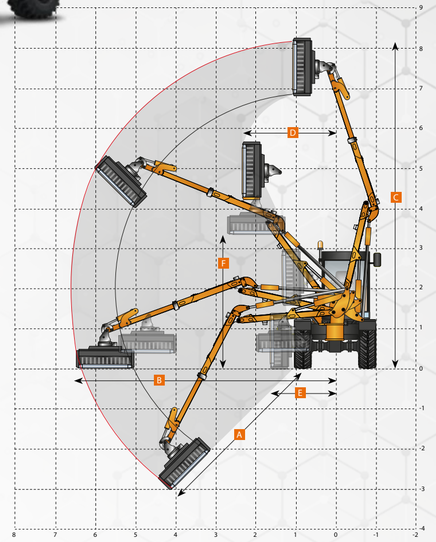

Technische und konstruktive Änderungen können ohne Vorankündigung vorgenommen werden.

FAST AUSLEGER

FAST 6

FAST 7

Der Teleskopausleger FAST ist für Arbeiten in bis zu 7* Metern Tiefe und 8,4* Metern Höhe ausgelegt.

Seine spezielle Geometrie ist ganz besonders für die Straßenpflege geeignet, bei denen eine Kombination von Mäharbeiten am Straßenrand und Arbeiten in größerer Entfernung in der Tiefe erforderlich ist.

Der robuste Teleskopausschub ermöglicht beste Agilität und maximale Leistung auch in schwierigen Situationen.

** Je nach Anbaugerät variabel.*

MOD.	A	B	C	D	E	F
6	3.50	6.00	7.30	3.10	1.60	3.20
7	5.32	7.37	8.43	3.14	1.66	3.25

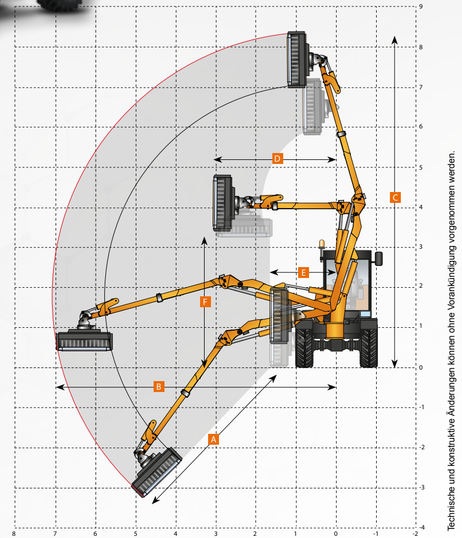

Technische und konstruktive Änderungen können ohne Vorankündigung vorgenommen werden.

ORBITAL AUSLEGER

ORBITAL 7

Dank der Drehplatte, die eine 290°-Drehung zulässt, und der hydraulischen Verschiebevorrichtung, mit der eine waagrechte Verstellung von rechts nach links und umgekehrt möglich ist, gestattet der robuste Teleskopausleger ORBITAL 7 ein Arbeiten auf beiden Fahrbahnseiten.
Und das bei geringem Platzbedarf auf der Straße.

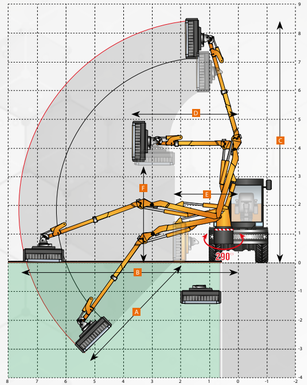

AUSLEGEREINSATZ RECHTS VOM FAHRZEUG

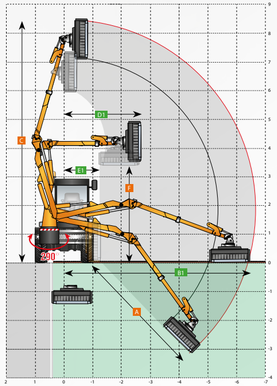

AUSLEGEREINSATZ LINKS VOM FAHRZEUG

A	B	C	D	E	F	B1	D1	E1
5.30	7.50	8.40	3.60	2.20	3.20	6.50	2.60	1.20

Technische und konstruktive Änderungen können ohne Vorankündigung vorgenommen werden.

ANBAUGERÄTE

DEN TAG IN ANGENEHME ARBEIT WANDELN

CONVEYOR HEAD
MULCHER
MIT FÖRDERBAND

FORESTRY HEAD
FORSTMULCHER
MIT FESTEN WERKZEUGEN

SAW BAR
ASTSCHNEIDER
MIT SÄGEBLÄTTERN

CUTTER BAR
MÄHBALKEN

POWER SHEARS
ASTSCHERE

STUMP GRINDER
WURZELSTOCKFRÄSE

EXTRA TRUNK
BAUMSCHERE

ORANGE PEEL GRAPPLE
SCHALENGREIFER

TRUNK PINCERS
STAMMGREIFER

FORC-ONE
GRASGREIFER

DITCH CLEANER
GRABENFRÄSE

IRON BRUSH
UNKRAUTBÜRSTE

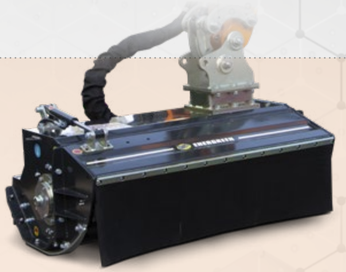

NEW SPEED

120 CM - 150 CM

MULCHER

Der robuste und zuverlässige Mulcher New Speed ist ideal zum Schneiden von Gras und Büschen bis zu einem Durchmesser von 8 cm. Lieferbar mit 120 und 150 cm Breite. Die spezielle Struktur ermöglicht den Einbau von sechs verschiedenen Rotoren (Gelenk-Werkzeuge, Hammerschlegel, polyvalente Y-Messer usw.), wodurch sich das Gerät von der Gartenpflege bis hin zu Forstarbeiten als vielseitig einsetzbarerweist. Die Rotoren können problemlos von nur einem Bediener ausgetauscht werden. Durch die doppelte Drehrichtung des Rotors und die Anwendung der um 180° drehbaren Drehplatte (Option) ist ein Arbeiten in beide Fahrtrichtungen und somit eine zeitliche Optimierung möglich.

SLEWING BEARING
HYDRAULISCHER DREHKRANZ
FÜR DIE 180°-DREHUNG DER ANBAUGERÄTE

Straßen Reparaturarbeiten

Zur raschen und umfassenden Bewerkstelligung aller Reparatur- und Instandhaltungsarbeiten, die innerhalb der Kommunaltechnik anfallen, kann der **ILF** Kommunal mit entsprechenden Aushub- und Ladegeräten ausgestattet werden.

Dank der robusten Ladeschwinge mit hydraulischer Schnellkupplung und der verschiedenen Anbaugeräte (ebenfalls mit Schnellkupplung) ist diese Maschine extrem vielseitig einsetzbar, egal, ob es sich um Bauarbeiten, den Transport von Paletten oder die Verwendung einer Kehrmaschine handelt.

LADESCHWINGE

A1

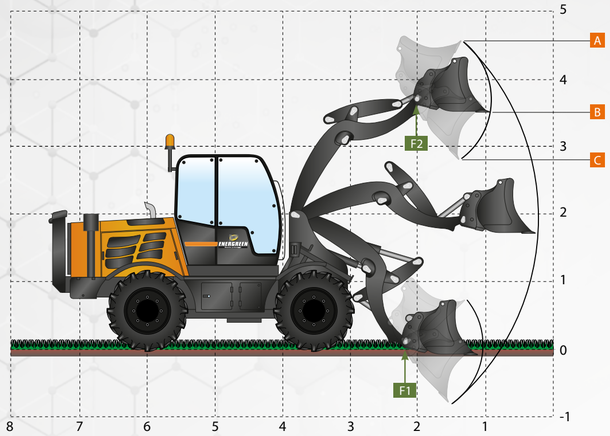

LADESCHWINGE
MIT SCHNELLKUPPLUNG

Professionelle **LADESCHWINGE** mit Schnellkupplung, ausgestattet mit hydraulischem Schnellverschluss für folgenden Anbaugeräte: Ladeschaufel, Betonmischschaufel, Staplergabeln. Bietet maximale Zuverlässigkeit und Kraft zum Heben von Lasten in bis zu vier Meter Höhe.

A	B	C	F1	F2	m³
4.6 m	3.5 m	2.8 m	6 t	3 t	1 m³

Technische und konstruktionsbedingte Änderungen können ohne Vorankündigung vorgenommen werden.

STANDARD-LADESCHAUFELN

SCHAUFEL MOD. 4X1

BETONMISCHSCHAUFEL

STAPLERGABELN

3-PUNKT-KRAFTHEBER

3-PUNKT-KRAFTHEBER
„HERCULES“ MIT PTO

Die Dreipunkthydraulik mit bidirektionaler Zapfwelle für das hydraulisch betätigte Fronthubwerk **HERCULES** macht diese Maschine zum wahren Allrounder für die verschiedensten Einsatzbereiche. Sie bietet die Möglichkeit, eine umfangreiche Auswahl an Ausrüstungen anderer Hersteller einzusetzen, diese direkt von der Fahrerkabine aus zu steuern und den kompletten Überblick über Arbeitsbereich zu behalten.

Technische und konstruktionsbedingte Änderungen können ohne Vorankündigung vorgenommen werden.

A3

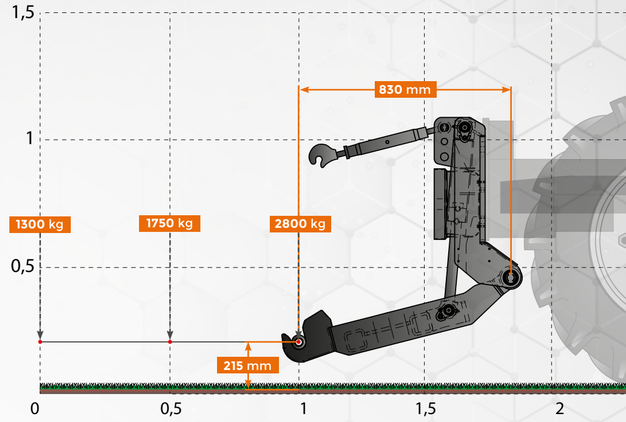

MULCHER

SEITLICHE SCHNEEFRÄSE

ZUGVORRICHTUNG MIT HYDRAULIKBREMSE 10 T
ODER PNEUMATIKBREMSE

WINTERDIENST

Vereinfachter Winterdienst

Dank der umfangreichen Auswahl an Winterdienstgeräten kann der **ILF Kommunal** auch als Salzstreugerät eingesetzt werden bzw. lassen sich mit ihm alle Scheeräumarbeiten fabelhaft meistern.

ZUVERLÄSSIGKEIT
IN JEDER KRITISCHEN
SITUATION

SCHNEESCHILD

SCHNEEPFLUG

SCHNEEFRÄSE

SEITLICHE SCHNEEFRÄSE

SALZSTREUER

SALZSTREUER

SELBSTLADENDER SALZSTREUER

ILF KOMMUNAL

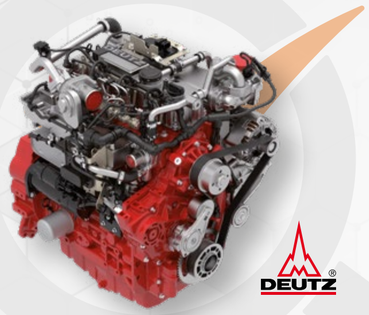

DEUTZ
Power Engine

Der **ILF Kommunal** ist mit einem **143-PS-4-Zylinder Motor** (105 kW) ausgestattet und entspricht bei der Abgasreinigung den Normen den **EU Stage V.**

Das leistungsstarke Common-Rail-Einspritzsystem mit 2 Ventilen pro Zylinder und die elektronische Motorregelung (EMR) mit intelligenter Anbindung an das Motormanagement sorgen für kraftvolle Leistung bei **geringem Kraftstoffverbrauch**.

- Minimaler Gesamtverbrauch von Betriebsstoffen im Vergleich den Wettbewerbern

- Technischer Support und Diagnose durch das weltweite DEUTZ-Servicenetz

DEUTZ TCD 3.6

MOTOR

LEICHT ZUGÄNGLICHER MOTOR- UND SERVICEBEREICH

BORDCOMPUTER FÜR DIE STEUERUNG DES DEUTZ-MOTORS

QUALITÄT

- 5 UNABHÄNGIGE HYDRAULIKANLAGEN: 1. FAHRANTRIEB 2. MULCHER 3. LENKUNG 4. BREMSUNG 5. AUSLEGERFUNKTIONEN
- HOCHDRUCKFILTER AM VERTEILEREINGANG
- STARRE VORDERACHSE
- ALLRADANTRIEB 4X4
- HYDROSTATISCHER FAHRANTRIEB
- HD-RAHMEN AUS STRENX®
- SPERRE DER VORDERACHSE, AUS DER KABINE STEUERBAR
- HYDRAULIKZYLINDER SCD - STABILITY CONTROL DEVICE SYSTEM
- 100% DIFFERENTIALSPERRE, VORDER- UND HINTERACHSE
- NEGATIVBREMSE (VORNE)
- HYDRAULISCHE FAHRBREMSE, 6 SCHEIBEN

AUTO LUBE
Automatisches Schmiersystem für den Ausleger

Der Hydraulikzylinder besteht aus einem reibungsgeschweißten Hydraulikkopf mit einer speziellen Stahlzementbuchse die mit einem gehärteten Stahlbolzen fixiert ist. Die zuverlässige Schmierung wird durch die Versorgung aller Buchsen durch ein programmiertes, automatisches Schmiersystem „AUTO LUBE“ gewährleistet, was die Wartungszeiten verkürzt.

JOYSTICK
Einfacher und intuitiv

Einfacher und intuitiver Joystick mit Proportionalventil. Ermöglicht die gleichzeitige Betätigung von bis zu 3 Auslegerfunktionen mit optimaler Stufenlosigkeit der Bewegungen und auch die Arretierung des Auslegers in jeder Position.

MULTITALENT

Das Multitalent für verschiedenste Einsatzbereiche

Die **ILF** Kommunal ist als wahres Multitalent überall dort unentbehrlich, wo unterschiedliche Werkzeuge für verschiedene Arbeitsbereiche verwendet werden. Mit dem Schnellkupplungssystem lässt sich jedes Anbaugerät rasch und problemlos anbauen.

Das breite gefächerte Angebot an Anbaugeräten macht diese Maschine sehr wirtschaftlich im Vergleich zu einem Traktor beim Einsatz in der Landschaftspflege und im Winterdienst. Auch gegenüber reinen, spezialisierten Lösungen wie Kehrmaschinen, Hubstaplern oder Radladern ist das Multitalent im Vorteil.

Die ILF Kommunal ist und bleibt als einzigartiger Allrounder die beste Wahl für den ganzjährigen, kostenbewussten Einsatz!

Hydraulische und/oder pneumatische Bremsen (12 t) OPTIONAL

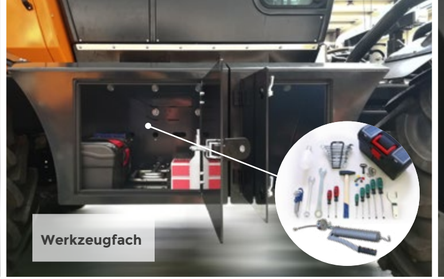

Werkzeugfach

Integrierte trittstufe

Monitor mit Videokamera OPTIONAL

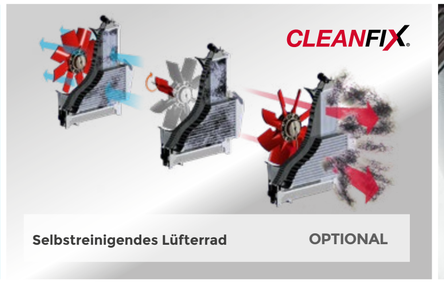

Selbstreinigendes Lüfterrad OPTIONAL

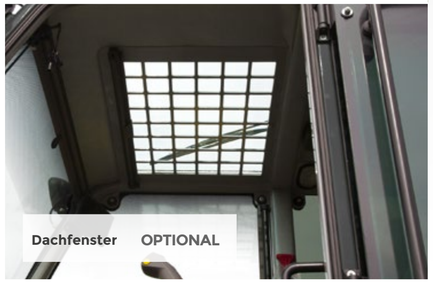

Dachfenster OPTIONAL

BEREIFUNG

Große Reifenauswahl für jede Art von Einsatz – sowohl im Gelände als auch auf der Straße

STANDARD 1

IDEAL FÜR GRIFFIGKEIT IM GELÄNDE UND AUF BEFESTIGTEN STRASSEN

CONTINENTAL / MITAS MPT 445/65 R 22,5

STANDARD 2

IDEAL FÜR DEN STRASSEN

BKT 500/45 R 22,5

OPTIONAL

IDEAL FÜR DEN STRASSEN

NOKIAN 460/65 R 24

OPTIONAL

IDEAL FÜR DEN STRASSEN

MICHELIN XF 445/70 18 R 19,5

OPTIONAL

IDEAL FÜR DEN EINSATZ IM GELÄNDE

ALLIANCE 600/50 22,5 331 8 F offset - 25

TECHNISCHE DATEN

KABINE

Kabinenzulassung	ROPS - FOPS (Stufe I)
Lenkrad	Regulierbar
Joystick	Elektronisch
Drehleuchte	Schalter im Kabineninneren
Klimaanlage	Elektronisch
Heckscheiben Kabine	Verdunkelt
Verstellbarer Sitz	Pneumatisch
Steckdose	12 V
Batterieunterbrecher	Automatisch

MOTOR

Marke	Deutz TCD 3.6
Modell	4 Zylinder Diesel
Leistung	143 PS (105 kW)
Einspritzung	Commonrail mit 4 Ventilen pro Zylinder
Emissionen	EU 2016/1628 Stage V
Lichtmaschine	120 A
Tankinhalt	165 Liter
Lüfter	CLEANFIX (Option), umkehrbar, selbstreinigend
Vorheizung Luftansaugung	
Luft-Luft-Intercooler	
Verstärkter Kühler	
Bordcomputer mit Motordaten	

HYDRAULIKANLAGE

Pumpen und Motoren im geschlossenen Kreis	
Pumpe Mulcherkopf	Kolben
Fahrantriebspumpe	Kolben
Pumpe und Motoren in offenem Kreis	
Auslegerbewegungen	Verzahnungen
Bremsanlage	Verzahnungen
Lenkung	Verzahnungen
Hydraulikverteiler	5 Sektionen
Hydrauliköl	ISOVG H46
Öldruck	210 bar - 290 bar (mit Mulcher)

ÜBERTRAGUNG UND BREMSEN

Kraftübertragung	Hydrostatisch
Antrieb	Allrad permanent
Lenkradius	2160 mm
Reifen	Standard: 445/65 R. 22,5
Geschwindigkeitseinstellung	0 - 40 km/h (stufenlos)
Mechanische Schaltung	2 Gänge
Fluchtung der Räder	Elektronisch
Vorderachse	Fixe
Hinterachse	Pendelachse
Lenkachsen	2 Achsen
Differenzialsperre	Vorne 100%
	Hinten 100%
Feststellbremse	Negativ
Fahrbremse	6 Scheiben

ABMESSUNGEN UND GEWICHT

A Höhe	2960 mm
B Breite	2260* - 2460** mm
C Länge	4490 mm
D Achsstand	2450 mm
Maschinengewicht (ohne Anbaugeräte)	6.520 kg
Maschinengewicht (mit Anbaugeräten)	10.500 kg

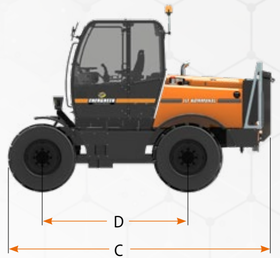

Technische und konstruktionsbedingte Änderungen können ohne Vorankündigung vorgenommen werden.

* Mit Mitas Reifen 445/65 R 22,5

** Mit Alliance-Reifen 600/60 R 22,5

ILF KOMMUNAL

SELBSTFAHRENDE HYDROSTATISCHE ARBEITSMASCHINEN

ENERGREEN®

TEUFL GmbH
Hollenburgerstraße 19
3508 Krustetten · Österreich
M: +43 660 242 85 90 · T: +43 2736 930 80
office@teufl.co.at

teuflaustria
teuflenergreen
teuflgmbh

ENERGREENAUSTRIA.AT

MASCHINEN UND GERÄTE FÜR DEN PROFESSIONELLEN EINSATZ

ILF SELBSTFAHRENDE MASCHINEN | Robo | ANBAUGERÄTE

© Energreen S.P.A. 2021 - Alle Rechte vorbehalten. Fotos sowie technische und konstruktive Merkmale können ohne Vorankündigung geändert werden.